detal A

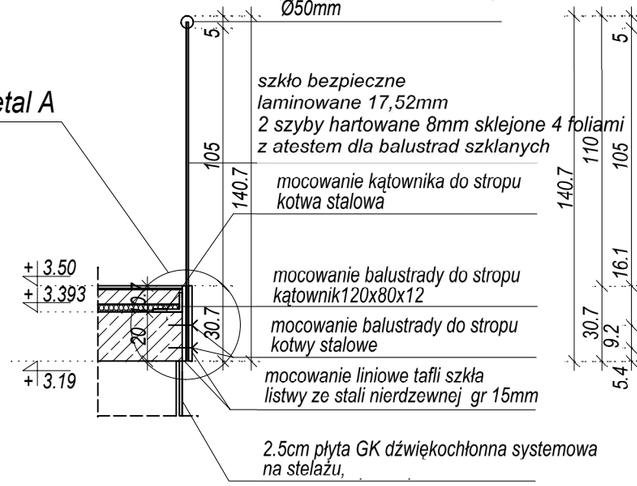

przekrój I-I skala 1:25

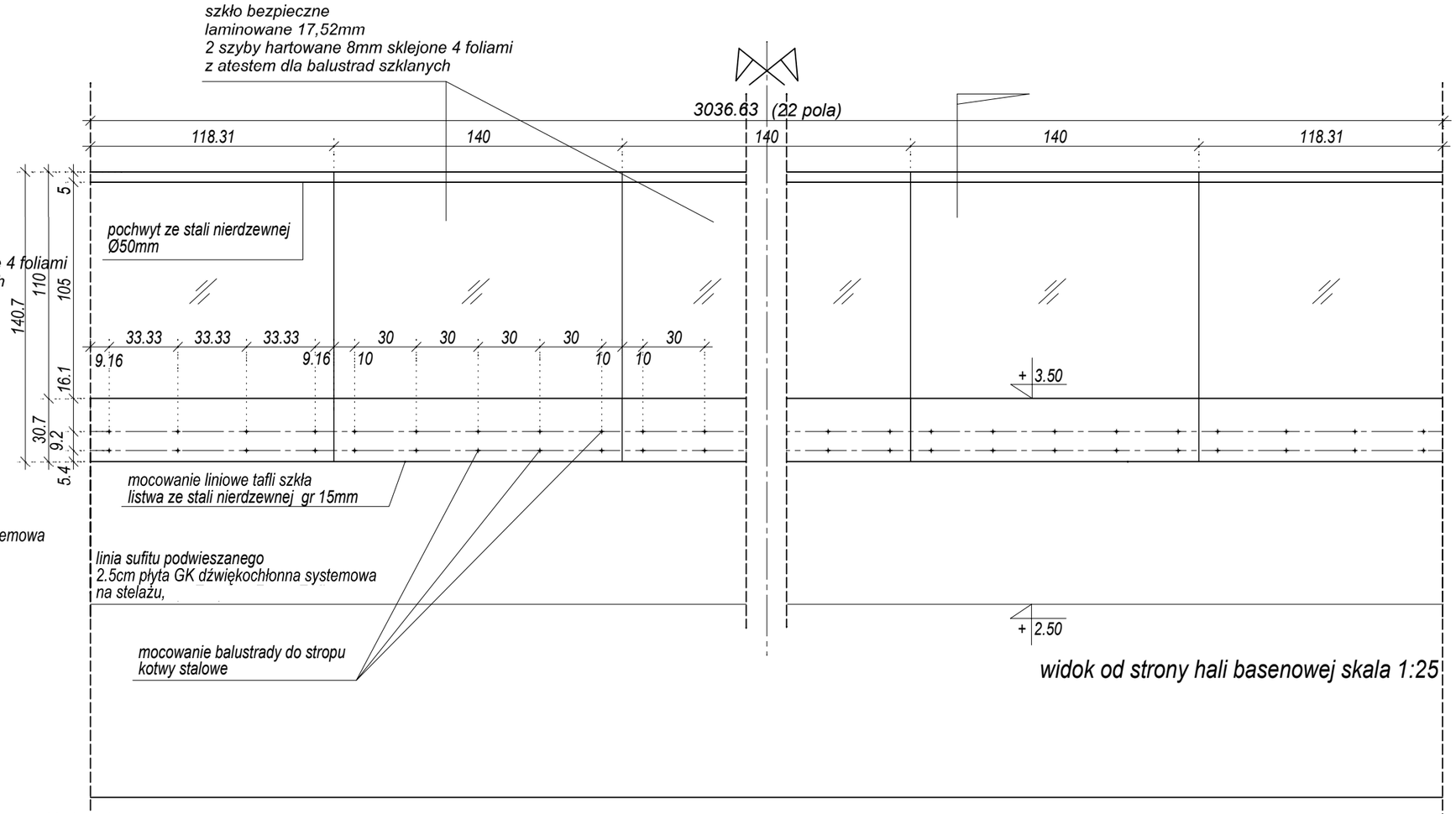

widok od strony hali basenowej skala 1:25

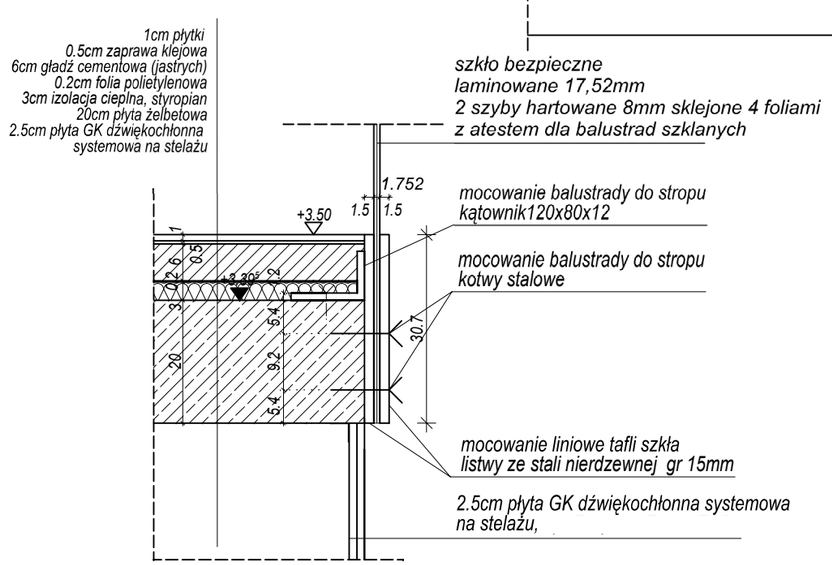

detal A skala 1:10

Uwaga!
1. Przedstawione w projekcie rozwiazania w zakresie doboru materiałów,produktów i rozwiązań technicznych należy traktowac jako przykładowe. Istnieje możliwość ich zastapienia materiałami, produktami, rozwiązaniami technicznymi o porównywalnych lu lepszych parametrach (cechach fizycznych, mechanicznych, estetycznych itp)
2. Wysokości drzwi, okien, parapetów podane są od poziomu wykończonego.
3 W wykonawstwie starannie uwzględnić wytyczne i obliczenia konstrukcyjne.
4. Wszystkie wymiary muszą być przez wykonawcę sprawdzone.
W przypadku rozbieżności wymiarow należy niezwłocznie powiadomić kierownika budowy.

Rew.	Data:	Zmiana grubości szkła bezpiecznego balustrady szklanej widowni
1	10.02.2017	

art projekt	ART PROJEKT K&M Sp. z o.o. ul. Strzelnica 2, 83-400 Kościerzyna NIP 591-163-58-00, Regon 220376462 tel/fax +48 58 680 83 69	461-2010
INWESTOR:	Gmina Miasto Szczecin 71-456 Szczecin, pl.Armii Krajowej 1	SKALA 1:25/1:10
INWESTYCJA:	Dokończenie zadania pn. Budowa budynku basenu wraz z zapleczem w Szkole Podstawowej nr 10 przy ul. Królewicza Kazimierza 63 w Szczecinie	NR RYS. D3z
detal balustrady szklanej widowni		DATA 09.2016

PROJEKTANT:
mgr inż. arch. Jarosław Krause
upr. nr W/8/2006
w specjalności architektonicznej do projektowania bez ograniczeń

SPRAWDZAJACY:
mgr inż. arch. Krzysztof Szarejko
upr. nr 3161/Gd/87
do sporządzania projektów: architektonicznych wszelkich obiektów budowlanych i konstrukcyjno-budowlanych w budownictwie osób fizycznych